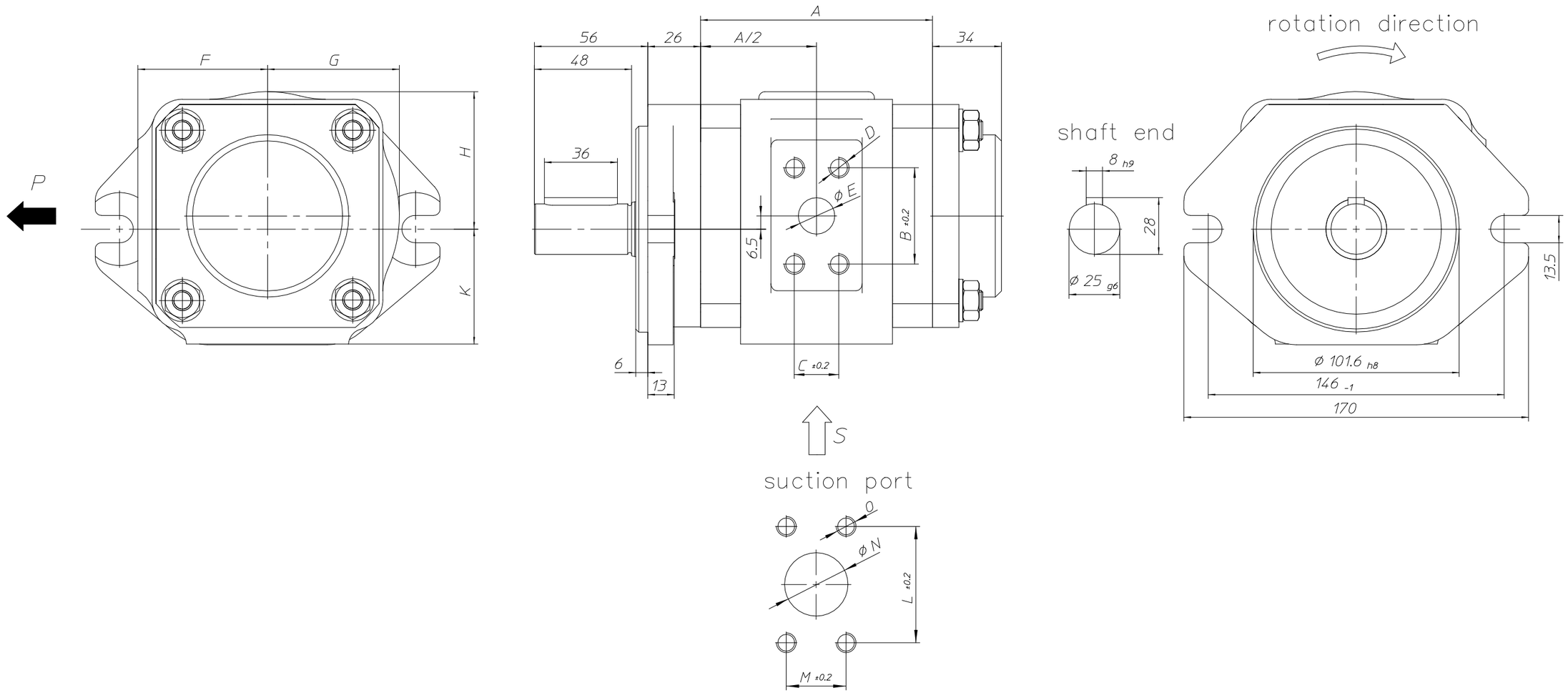

	NG	A	B	C	D	E	F	G	H	K	L	M	N	O
△1	890_EI_0250_RK2_H301	104,4	47,5	22	M10x17	18	64	65	67	57	58,7	30,2	32	M10x17
	890_EI_0320_RK2_H301	114,4	47,5	22	M10x17	18	64	65	67	57	58,7	30,2	32	M10x17
	890_EI_0400_RK2_H301	125,4	52,4	26,2	M10x17	20	70	73	79	63	58,7	30,2	32	M10x20
	890_EI_0500_RK2_H301	139,4	52,4	26,2	M10x17	20	70	73	79	63	58,7	30,2	32	M10x20

記號	內容	設變編號	日期
△1	增加		

校核	胡建峰	20210810	比例 1/1
繪圖	吕素祥	20210810	單位 mm

第 3 角法

編號	規格或名稱	數量	材質	版本
				V2

TECHMATION 宁波弘讯科技股份有限公司

圖名: EIPH3安装尺寸图

機型:

圖號: 890_EI_0XX0_RK2_H301